MATICA MB

VAŠ NAJBOLJŠI DOBAVITELJ
vaš najboljši partner

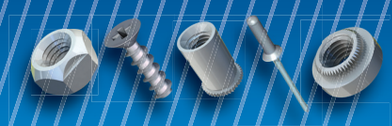

RAZPORNE MATICE
ORODJA ZA RAZPORNE MATICE

Excellent
Small & Medium Enterprises
Gospodarska zbornica Slovenije
Chamber of Commerce and Industry Slovenia

AAA
Zlata odličnost
2017
A Bisnode Solution

TÜV SÜD ISO 9001

2018

WWW.MATICAMB.SI

31_katalog Razpornih matic 2018 I 02_tisk kriv.indd 1 26/03/18 19:36

O NAS

Podjetje **Matica MB d.o.o.** je med vodilnimi dobavitelji pritrdilne tehnike v Sloveniji in na trgu Zahodnega Balkana. Naši izdelki so primerni predvsem za proizvodnjo v kovinski, elektro, avtomobilski, računalniški in strojni industriji. Podjetje je bilo ustanovljeno leta 2006 s prvotnim imenom MATICA BIN d.o.o. in se je v letu 2008 reorganiziralo v novo podjetje MATICA MB d.o.o. s sedežem v Domžalah.

Sistem poslovanja je osnovan z direktno povezavo najboljših proizvajalcev v Evropi brez vmesnih posrednikov. S tem dosegamo ugodne cene, kontrolo kvalitete izdelkov in dobro strokovno podporo našim strankam. Naši dobavitelji in proizvajalci prihajajo iz držav EU (Anglija, Italija, Nemčija).

Ponudba je specializirana predvsem na segment pritrdilne tehnike (slepe matice, slepe kovice, privarilne vijake, vtisne vijake, vtisne matice, matice v kletki…), vijačni material (vse vrste po DIN standardu-predvsem A2 IN A4), ORODJA za pritrdilno tehniko (pnevmatska, baterijska, ročna) in za vijačni material (pnevmatska, električna – kotna, ravna), ter za nestandardne specialne zahteve naših kupcev (pritrdilna tehnika, vijačni material), kjer vam naši kooperantje izdelajo artikel vseh vrst dimenzij in materiala. Za vsa orodja imamo tudi hiter in učinkovit servis.

Cilj našega poslovanja ni samo prodaja, ampak tudi pomoč pri rešitvah za izboljšanje vaših storitev v procesu pritrjevanja in vijačenja, kjer je zahtevana in potrebna visoka kvaliteta.

KONTAKT

Matica MB d.o.o
Aškerčeva ulica 17A,
1230 Domžale

PE Špruha 44, 1236 Trzin

T +386 59 958 319
F +386 1 721 1439
E maticamb@maticamb.si

31_katalog Razpornih matic 2018 I 02_tisk kriv.indd 2 26/03/18 19:36

SPLOŠNO O RAZPORNIH MATICAH

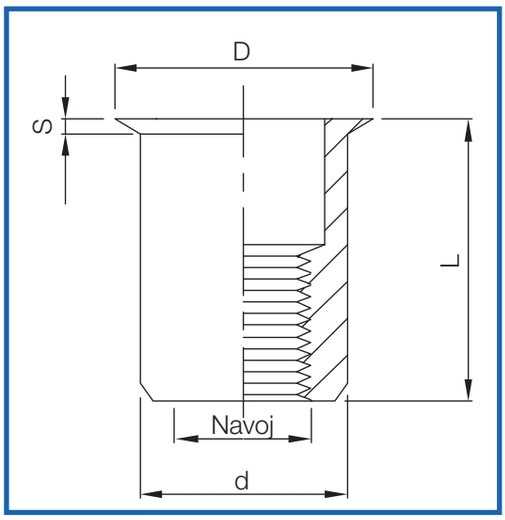

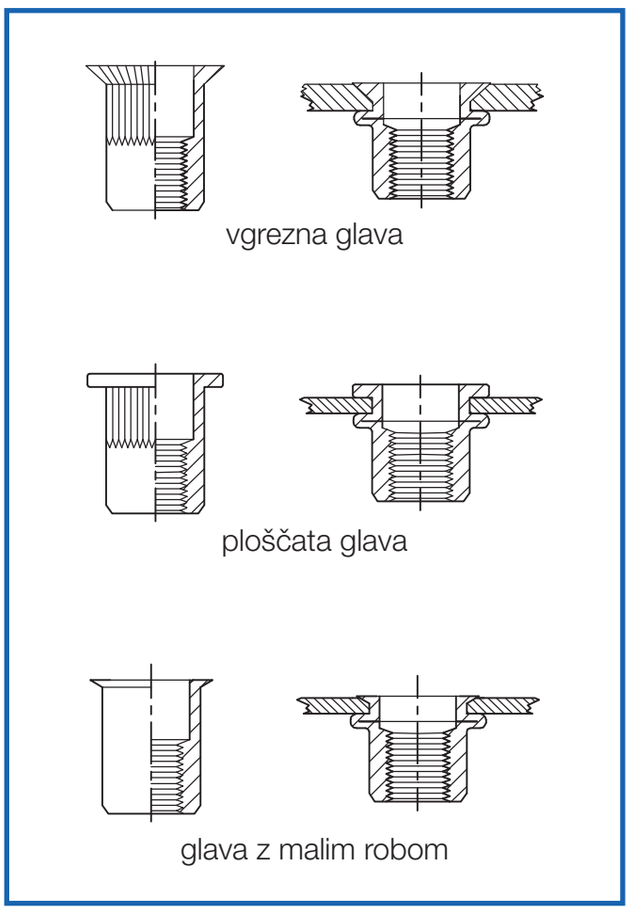

Oznake

D = premer glave
S = debelina glave
L = dolžina
d = zunanji premer
Navoj = premer metričnega navoja

Oznake glav razpornih matic

VR = glava z velikim robom
MR = glava z malim robom
VV = vgrezna glava

Oblike razpornih matic

\- = okrogla
H = 6-oglata (hexa)
P = pol 6-oglata

Odprte ali zaprte razporne matice

O = odprta
Z = zaprta

Oznake materialov razpornih matic

\- = cinkano jeklo
N = nerjaveče jeklo
A = aluminij

Dodatno

-N = narebričena

Primer:
NVVO-N = nerjaveče jeklo, okrogla vgrezna glava, odprta, narebričena

Druge razporne matice:
NPTC = okrogla, odprta, neoprenska
JKF (JKI) = za nekovinske materiale
FRT = trilobatna
BFTC = kovični vijak

31_katalog Razpornih matic 2018 I 02_tisk kriv.indd 3 26/03/18 19:36

Odprte ali zaprte razporne matice

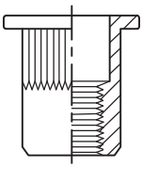

odprte

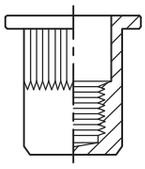

zaprte

Oblike razpornih matic

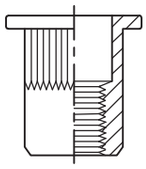

okrogla

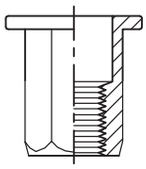

6-oglata

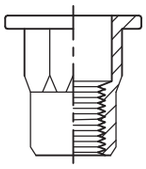

pol 6-oglata

		za delo z			
		aluminijem	bakrom	jeklom	nerjavečim jeklom
material kovičnih matic	aluminij	✓	×	○	○
	jeklo	○	×	✓	✓
	nerjaveče jeklo	○	○	✓	✓

Oznake

- ✓ v redu
- ○ sprejemljivo
- × slabo

31_katalog Razpornih matic 2018 I 02_tisk kriv.indd 4 26/03/18 19:36

RAZPORNE MATICE

Cinkane: gladke / narebričene in odprte / zaprte

VRO*

VVO*

MRO*

VRHO

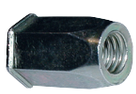

MRHO

VRZ

VVZ*

VRHZ

Nerjaveče: gladke / narebričene

NVRO*

NVVO

NMRO*

NMRZ

Aluminij:

AVRO

AVVO

AVRZ

AVVZ

Drugo:

NPTC

JKF

BFTC

Trilobatna

* na sliki narebričena izvedba (-N)

31_katalog Razpornih matic 2018 I 02_tisk kriv.indd 5 26/03/18 19:36

TABELE

razporne matice **okrogla; glava z velikim robom; odprta, gladka / narebričena; cinkane / nerjaveče jeklo / aluminij**

Navoj	uporaben razpon (mm)	premer glave (mm)	debelina glave (mm)	premer izvrtine (sveder M)	Koda Matica MB
M 3	0,5-2,0	7,0	0,8	5	03-1113/MB VRO 03-1713/MB VRO-N 03-5008/MB NVRO-N
M4	0,5-2,0	8,5	0,8	6	03-1114/MB VRO 03-1714/MB VRO-N 03-5011/MB NVRO-N
M5	0,5-2,5	10,0	1,0	7	03-1115/MB VRO 03-1715/MB VRO-N 03-5012/MB NVRO-N
M6	0,5-3,0	13,0	1,3	9	03-1116/MB VRO 03-1716/MB VRO-N 03-5013/MB NVRO-N
M8	0,5-3,5	15,0	1,5	11	03-1117/MB VRO 03-1717/MB VRO-N 03-5014/MB NVRO-N 03-5015/MB NVRO
M10	0,5-3,0	19,0	2,1	13	03-1118/MB VRO 03-1718/MB VRO-N
M12	1,0-4,0	23,0	2,1	16	03-1120/MB VRO 03-1719/MB VRO-N

razporne matice **okrogla, glava z velikim robom, zaprta, gladka / narebričena; cinkane / nerjaveče jeklo / aluminij**

Navoj	uporaben razpon (mm)	premer glave (mm)	debelina glave (mm)	premer izvrtine (sveder M)	Koda Matica MB
M4	0,5-2,0	9,0	0,8	6	03-1214/MB VRZ 03-1814/MB VRZ-N
M5	0,5-3,0	10,0	1,0	7	03-1215/MB VRZ 03-5035/MB NVRZ
M6	0,5-3,0	12,0	1,5	9	03-1216/MB VRZ 03-1816/MB VRZ-N 03-5037/MB NVRZ
M8	0,5-3,0	15,0	1,5	11	03-1217/MB VRZ 03-1817/MB VRZ-N 03-5039/MB NVRZ
M10	0,8-3,5	17,0	1,5	13	03-5041/MB NVRZ

31_katalog Razpornih matic 2018 I 02_tisk kriv.indd 6 26/03/18 19:36

razporne matice **okrogla; vgrezna glava, odprta; gladka / narebričena; cinkane / nerjaveče jeklo / aluminij**

Navoj	uporaben razpon (mm)	premer glave (mm)	debelina glave (mm)	premer izvrtine (sveder M)	Koda Matica MB
M4	1,5-3,0	9,0	1,5	6	03-1914/MB VVO-N
M5	1,5-3,5	10,0	1,5	7	03-1915/MB VVO-N 03-5111/MB NVVO-N 03-5112/MB NVVO
M6	1,5-4,0	12,0	1,5	9	03-1317/MB VVO 03-1916/MB VVO-N 03-5114/MB NVVO-N
M8	2,0-4,5	14,0	1,5	11	03-1917/MB VVO-N 03-5116/MB NVVO 03-5117/MB NVVO-N
M10	2,0-5,0	16,0	1,5	13	03-1920/MB VVO-N 03-5119/MB NVVO

razporne matice **okrogla; vgrezna glava; zaprta; gladka; cinkane**

Navoj	uporaben razpon (mm)	premer glave (mm)	debelina glave (mm)	premer izvrtine (sveder M)	Koda Matica MB
M4	1,5-3,0	9,0	1,5	6	03-1414/MB VVZ
M5	1,5-3,5	10,0	1,5	7	03-1413/MB VVZ
M6	1,5-4,0	12,0	1,5	9	03-1416/MB VVZ
M8	2,0-4,5	14,0	1,5	11	03-1417/MB VVZ

razporne matice **okrogla; glava z malim robom; odprta; gladka / narebričena; cinkane / nerjaveče jeklo**

Navoj	uporaben razpon (mm)	premer glave (mm)	debelina glave (mm)	premer izvrtine (sveder M)	Koda Matica MB
M3	0,5-2,0	6,0	0,5	5	03-2213/MB MRO-N
M4	0,5-2,0	7,0	0,5	6	03-1514/MB MRO 03-2214/MB MRO-N 03-5514/MB NMRO-N
M5	0,5-2,0	8,0	0,5	7	03-1515/MB MRO 03-2215/MB MRO-N 03-5515/MB NMRO-N
M6	0,5-2,5	10,5	0,6	9	03-1516/MB MRO 03-2216/MB MRO-N 03-5516/MB NMRO-N
M8	0,5-3,0	12,0	0,7	11	03-1517/MB MRO 03-2217/MB MRO-N 03-5517/MB NMRO-N
M10	0,5-3,0	14,5	1,0	13	03-1520/MB MRO 03-2218/MB MRO-N 03-5519/MB NMRO-N

31_katalog Razpornih matic 2018 I 02_tisk kriv.indd 7 26/03/18 19:36

razporne matice **okrogla; glava z malim robom; zaprta; gladka / narebričena; cinkane / nerjaveče jeklo**

Navoj	uporaben razpon (mm)	premer glave (mm)	debelina glave (mm)	premer izvrtine (sveder M)	Koda Matica MB
M4	0,5-2,0	6,5	0,5	6	03-2314/MB MRZ-N 03-5704/MB NMRZ
M5	0,5-3,0	7,5	0,5	7	03-2315/MB MRZ-N 03-5705/MB NMRZ
M6	0,5-3,0	9,5	0,5	9	03-2316/MB MRZ-N 03-5706/MB NMRZ
M8	0,5-3,0	11,5	0,5	11	03-2320/MB MRZ-N 03-5708/MB NMRZ

razporne matice **6-oglate; glava z velikim robom; odprta; cinkane / nerjaveče jeklo**

Navoj	uporaben razpon (mm)	premer glave (mm)	debelina glave (mm)	Širina luknje (mm)	Koda Matica MB
M4	0,5-2,0	9,0	0,8	6,0	03-2414/MB VRHO
M5	0,5-2,5	10,0	1,0	7,0	03-2415/MB VRHO
M6	0,5-3,0	12,5	1,6	9,1	03-2416/MB VRHO
M8	1,0-3,5	16,0	1,5	11,0	03-2417/MB VRHO
M10	1,0-4,0	16,5	2,1	13,1	03-2418/MB VRHO

razporne matice **6-oglate, glava z velikim robom; zaprta; cinkane / nerjaveče jeklo**

Navoj	uporaben razpon (mm)	premer glave (mm)	debelina glave (mm)	Širina luknje (mm)	Koda Matica MB
M4	0,5-2,0	9,0	1,0	6,0	03-2513/MB VRHZ
M5	0,5-3,0	10,0	1,0	7,0	03-2514/MB VRHZ
M6	0,5-3,0	12,7	1,5	9,0	03-2516/MB VRHZ
M8	1,0-3,5	16,0	1,5	11,0	03-2517/MB VRHZ

31_katalog Razpornih matic 2018 I 02_tisk kriv.indd 8 26/03/18 19:36

razporne matice **6-oglate; pol 6-oglate; glava z malim robom; odprta; cinkane / nerjaveče jeklo**

Navoj	uporaben razpon (mm)	premer glave (mm)	debelina glave (mm)	Širina luknje (mm)	Koda Matica MB
M4	0,5-2,0	7,0	0,5	6,0	03-2614/MB MRHO 03-2662/MB NMRHO-P
M5	0,5-2,5	8,0	0,5	7,0	03-2615/MB MRHO 03-2664/MB NMRHO-P
M6	0,5-3,0	10,0	0,6	9,0	03-2616/MB MRHO 03-2666/MB NMRHO-P
M8	1,0-3,5	12,0	0,7	11,0	03-2617/MB MRHO 03-2667/MB NMRHO-P
M10	1,0-3,5	14,5	0,8	13,0	03-2618/MB MRHO

razporne matice **6-oglate; glava z malim robom: zaprta; cinkane**

Navoj	uporaben razpon (mm)	premer glave (mm)	debelina glave (mm)	Širina luknje (mm)	Koda Matica MB
M4	0,5-2,0	7,0	0,6	6,0	03-2714/MB MRHZ
M5	0,5-3,0	8,0	0,7	7,0	03-2715/MB MRHZ
M6	0,5-3,0	10,0	0,7	9,0	03-2716/MB MRHZ
M8	1,0-4,0	12,0	0,7	11,0	03-2718/MB MRHZ

razporne matice cinkane / nerjaveče jeklo / aluminij / PVC **Drugo**

Izdelek	Navoj	Premer glave (mm))	dolžina l (mm)	debelina glave (mm)	
Trisert (FRT)	M3-M10	5,2-15,0	9,0-18,5	0,4-0,7	POKLIČI
Rivbolt (BFTC)	M4-M8	5,4-9,8	10,0-20,0	0,5-1,0	
NPTC	M3-M12	11,0-27,0	12,6-80,0	0,9-5,7	
JKL / JKI	M5-M8		18,0-25,2		

Podatki so informativni. Pridržujemo si pravico do sprememb

31_katalog Razpornih matic 2018 I 02_tisk kriv.indd 9 26/03/18 19:36

ORODJA ZA RAZPORNE MATICE

RIV912

Uporaben razpon: **M3-M12**
Hod (mm): **1,0-6,5**
Delovni pritisk (bar): **5-7**
Teža (kg): **2,3**

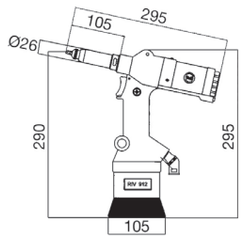

RIV938S

Uporaben razpon: **M3-M6**
Hod (mm): **6,5**
Delovni pritisk (bar): **5-7**
Teža (kg): **1,7**

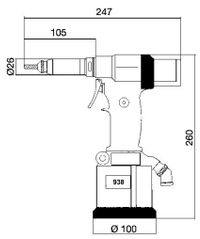

RIV998

Uporaben razpon: **M3-M12**
Hod (mm): **0-6,5**
Delovni pritisk (bar): **5-7**
Teža (kg): **2,4**

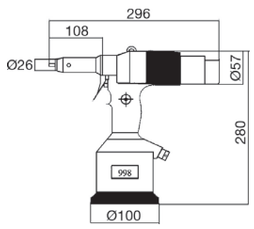

RIV990

Uporaben razpon: **M4-M8**
Hod (mm): **6,0**
Delovni pritisk (bar): **5-7**
Teža (kg): **2,3**

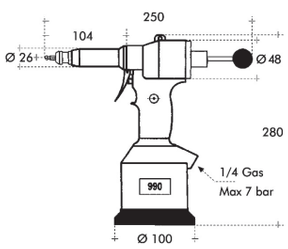

RIV790

Uporaben razpon: **M3-M10**
Hod (mm): **20**
Napetost (V): **14,4**
Teža (kg): **2,0**

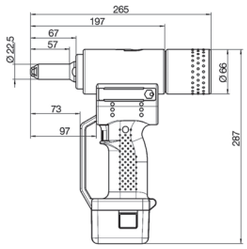

RIV905

Uporaben razpon: **M3-M12**
Hod (mm): **90**
Teža (kg): **1,7**

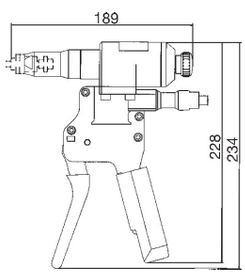

31_katalog Razpornih matic 2018 I 02_tisk kriv.indd 10 26/03/18 19:36

Ročna orodja

RIV900	RIV901	RIV903
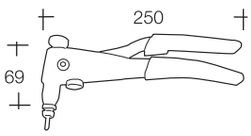	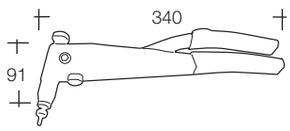	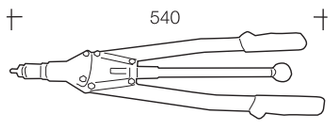

Primerjalna tabela orodij

Orodje	uporaben razpon	dolžina (mm)	teža (kg)	hod (mm)	delovni pritisk (bar)
RIV912	M3-M12	295	2,3	1,0-6,5	5 - 7
RIV938S	M3-M6	187	1,7	6,5	5 – 7
RIV998	M3-M12	296	2,4	0,0-6,5	5 - 7
RIV990	M4-M8	250	2,3	6,0	5 - 7
RIV790	M3-M8	217	2,0	20,0	-
RIV900	M3-M5	250	0,9	-	-
RIV901	M3-M6	340	0,9	-	-
RIV903	M3-M10	540	2,2	-	-
RIV905	M3-M12	189	1,7	9,0	-

Nadomestni deli

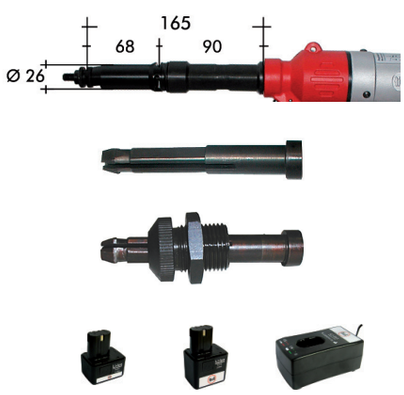

Samo učinkovit sistem zagotavljanja in dobave rezervnih delov lahko omogoča podjetju ustrezno produktivnost in kakovost delovanja. Prav tako predstavlja ključno podporo k izvajanju vzdrževalnih del, servisnih popravil, servisnim mrežam in ostalim procesom v podjetju. Zagotavljanje nadomestnih delov in servisnih storitev v zahtevanem času je vodilo podjetja Matica MB.

Za vsa orodja vam med in po izteku garancijskega roka zagotavljamo možnost nabave originalnih nadomestnih delov in možnost koriščenja servisnih uslug, ki vam bodo zagotovili normalno delovanje proizvoda ob normalni rabi in vzdrževanju.

31_katalog Razpornih matic 2018 I 02_tisk kriv.indd 11 26/03/18 19:36

MATICA MB

VAŠ NAJBOLJŠI DOBAVITELJ
vaš najboljši partner

KOVIČNI MATERIAL

VIJAČNI MATERIAL

ORODJA

SERVIS

PRIVARILNI ELEMENTI

VTISNI ELEMENTI

WWW.MATICAMB.SI